Module : ID-46C

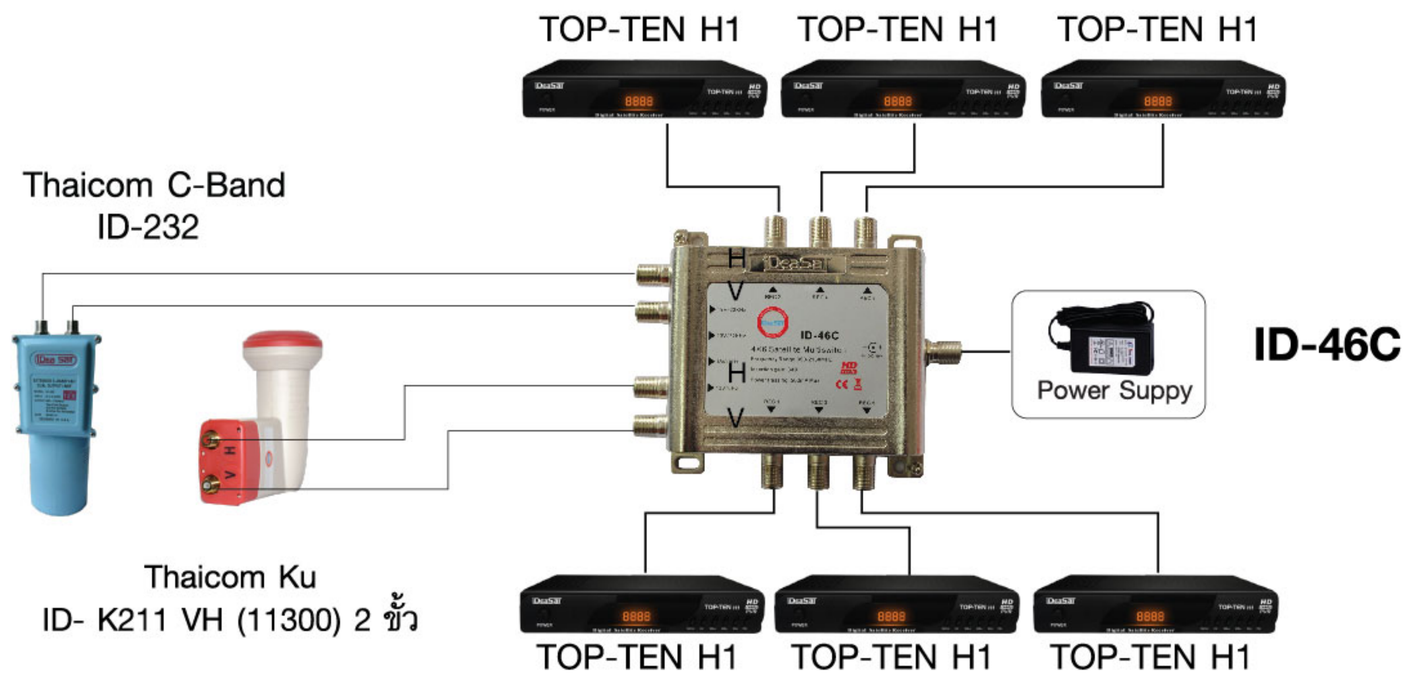

การตั้งค่าดาวเทียม

Thaicom 5/6 Ku-Band	
LNB	10600
22K	OFF
DiSEqC	1 หรือ A
Thaicom 8 Ku-Band	
LNB	9750
22K	ON
DiSEqC	1 หรือ A

Module : ID-54C

รองรับเสาอากาศทีวีดิจิตอล

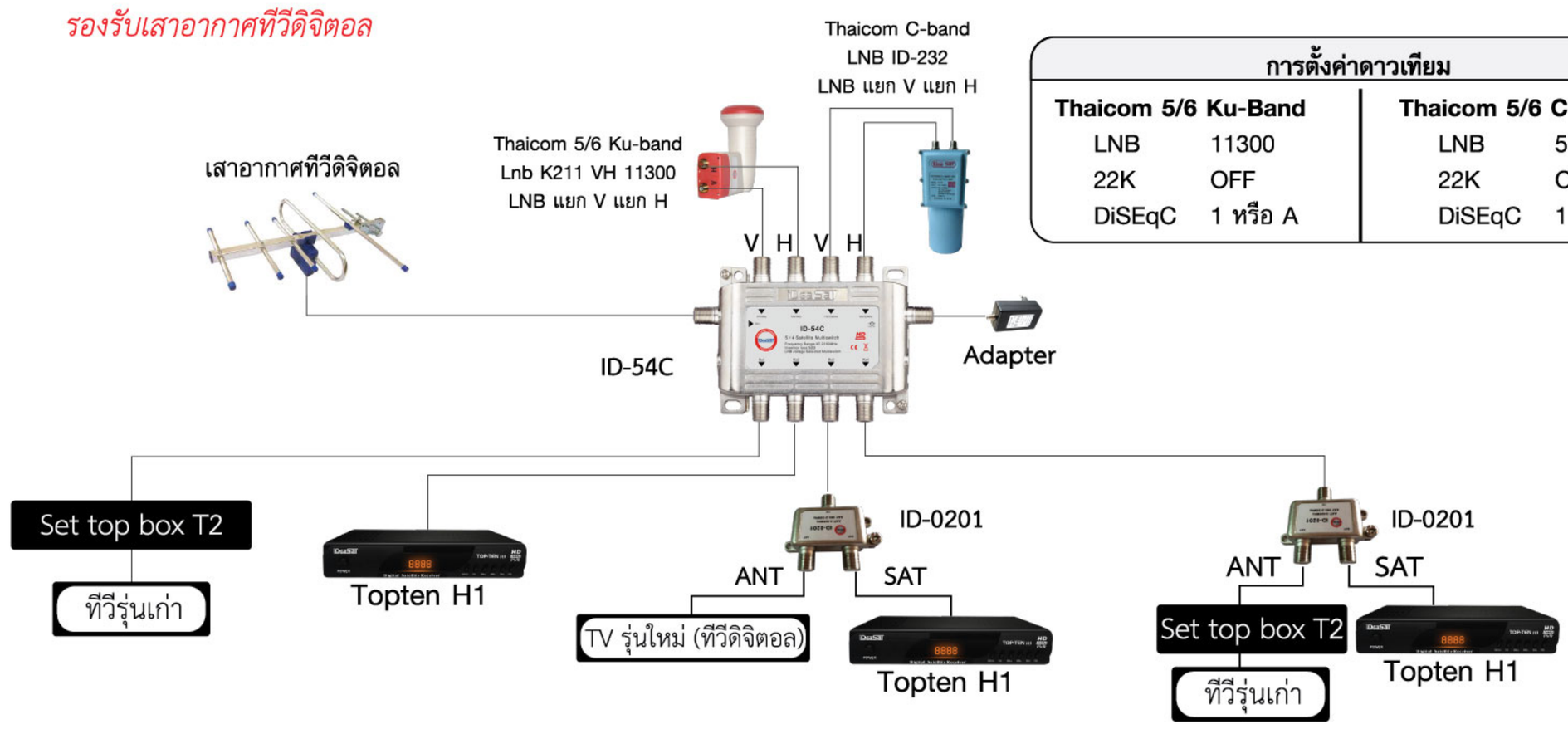

การตั้งค่าดาวเทียม

Thaicom 5/6 Ku-Band		**Thaicom 5/6 C-Band**	
LNB	11300	LNB	5150
22K	OFF	22K	ON
DiSEqC	1 หรือ A	DiSEqC	1 หรือ A

Module : ID-56C

รองรับเสาอากาศทีวีดิจิตอล

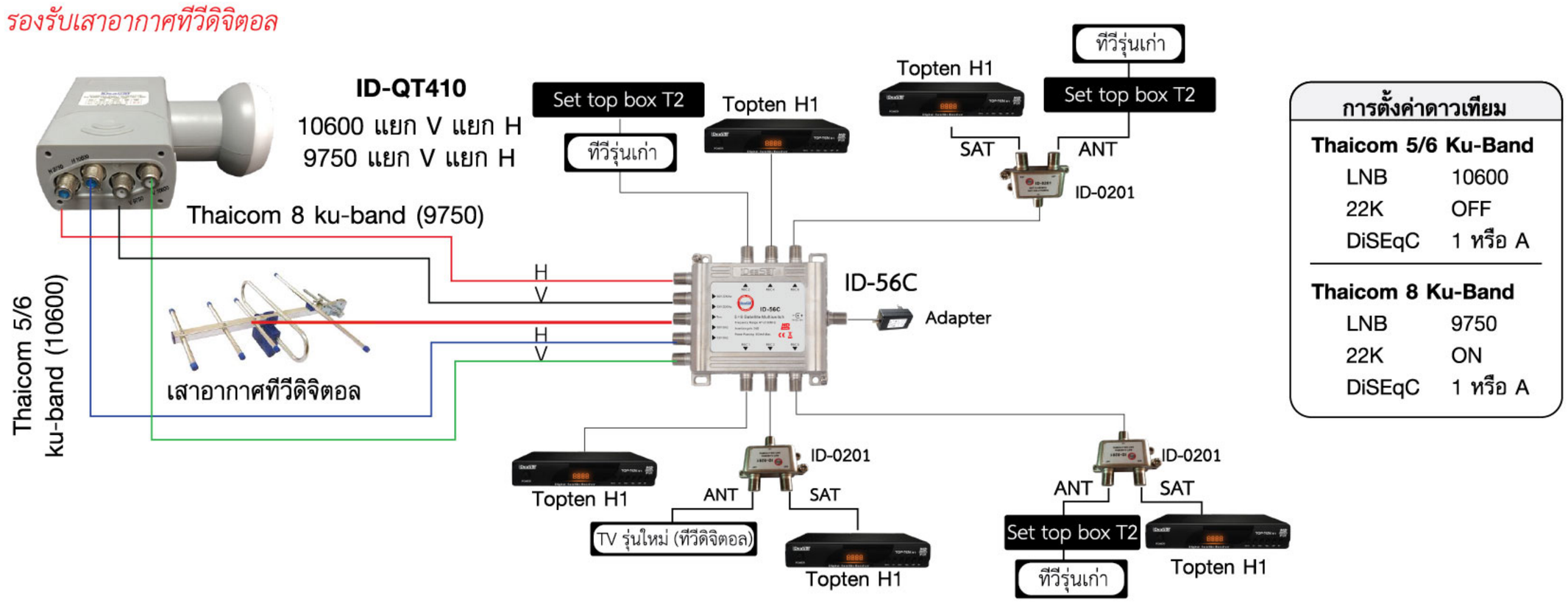

การตั้งค่าดาวเทียม

Thaicom 5/6 Ku-Band	
LNB	10600
22K	OFF
DiSEqC	1 หรือ A
Thaicom 8 Ku-Band	
LNB	9750
22K	ON
DiSEqC	1 หรือ A

*** หมายเหตุ**

1)

การต่อเสาอากาศ TV Digital เพื่อให้ได้คุณภาพสัญญาณที่ดีควรใช้ Booster ID-2932B/ID-2932C ในเขตกรุงเทพฯ และปริมณฑล ID-U20,ID-U30 ทุกเขตพื้นที่ทั่วประเทศ เลือกใช้ได้ตามความเหมาะสม

2) ให้**ลงกราวด์**ทุกครั้งเมื่อมีการติดตั้งอุปกรณ์ทุกตัว เพื่อ "**ป้องกัน/ลด**" การเสียหายของตัวอุปกรณ์ เมื่อเกิดเหตุการณ์ ฟ้าฝ่า ฟ้าร้อง ในพื้นที่ใกล้เคียง