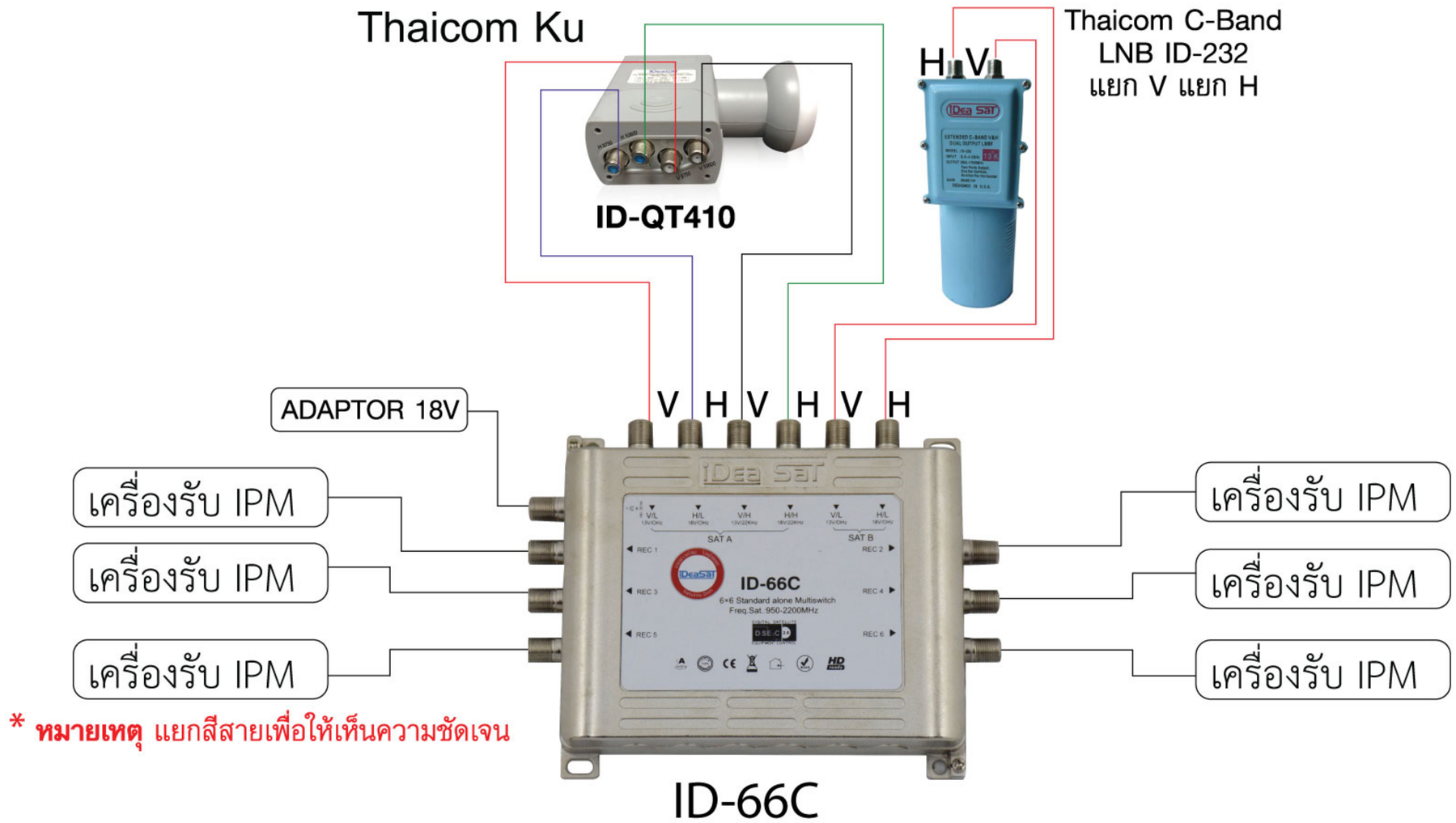

* **หมายเหตุ** แยกสีสายเพื่อให้เห็นความชัดเจน

การตั้งค่าดาวเทียมสำหรับเครื่อง IPM			
Thaicom 5/6 C-band		Thaicom Ku	
LNB	5150	LNB	Universal
22K	OFF	22K	Auto
DiSEqC	Brust B	DiSEqC	Brust A

*** หมายเหตุ**

1) ให้**ลงกราวด์**ทุกครั้งเมื่อมีการติดตั้งอุปกรณ์ทุกตัว เพื่อ "**ป้องกัน/ลด**" การเสียหายของตัวอุปกรณ์ เมื่อเกิดเหตุการณ์ ฟ้าผ่า ฟ้าร้อง ในพื้นที่ใกล้เคียง